ALTERNADOR LINZ-E1 5,5/7 KVA-TX

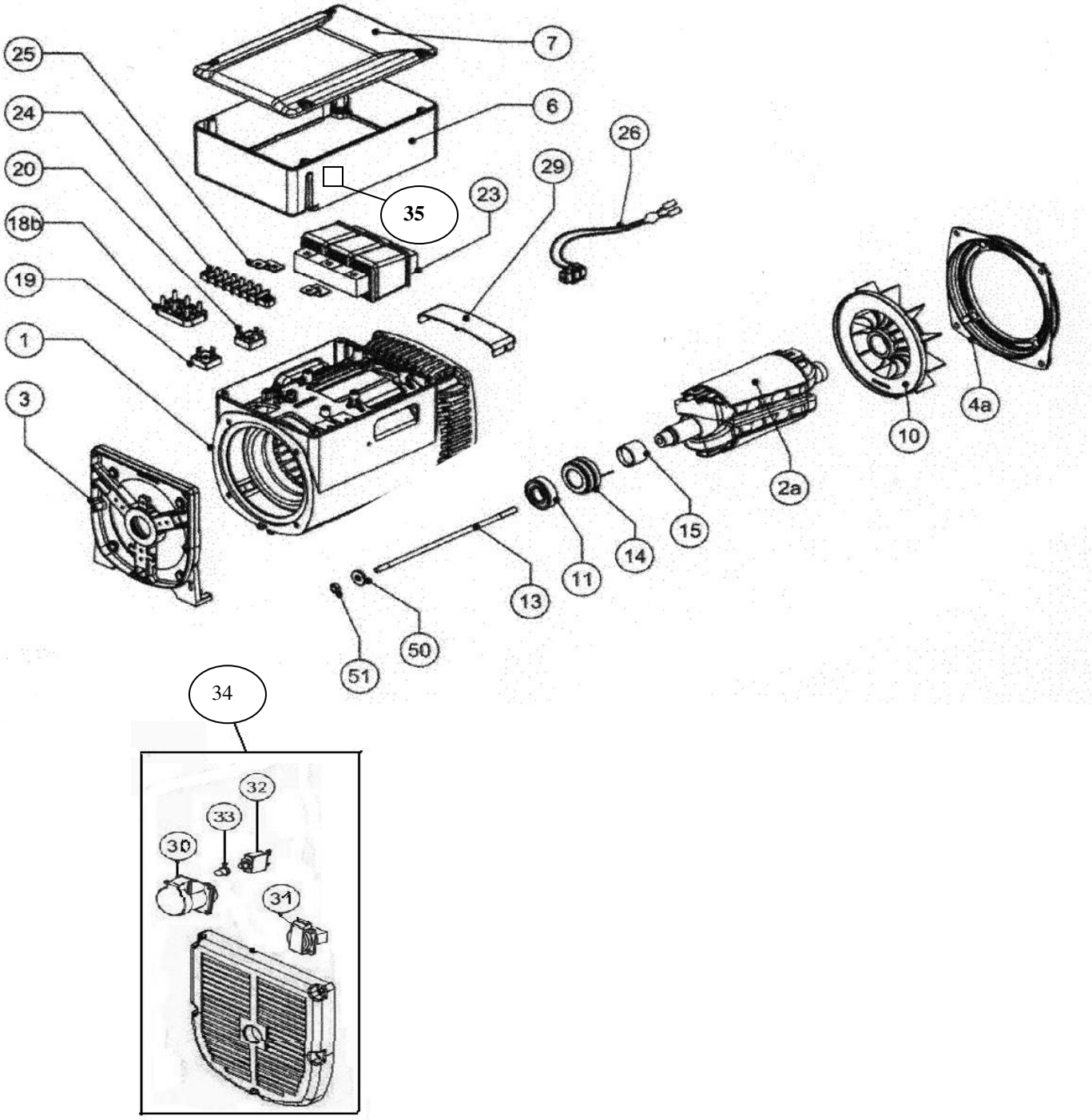

Nº	Código	Descripción	Uds.	P. V. P. Unidad	Nº	Código	Descripción	Uds.	P. V. P. Unidad
6	5621094	Carcasa-Soporte Tapa Superior	1						
10	5621100	Ventilador	1						
23	5621010	Compound 5,5 KVA TX	1						
	5621020	Compound 7 KVA TX	1						
26	5621000	Portaescobillas	1						
30	585630	Base 400 V. 16 AMP 2P + T	1						
31	5810383	Base Schuko 16 AMP 2P + T	1						
32	5810201	Disyuntor 20 AMP	1						
	5810202	Disyuntor 25 AMP	1						
34	5621085	Carcasa (5 tor.) C/Enchufes TX	1						
35	5810203	Magneto TX 8 AMP 5,5 KVA	1						
	5810204	Magneto TX 10 AMP 7 KVA	1						

NOTA: En ésta lista están sólo los recambios más habituales. Si se necesita algún otro “consultar”.